ALYA TT / TT 2.0

ALYA TT von SN 16 LD 9208 bis SN 17 LD 10138
ALYA TT 2.0 ab SN 17 LD 10139

	Seite
Lampenkopf	1
Lampenarm vorne	2
Lampenarm hinten	3

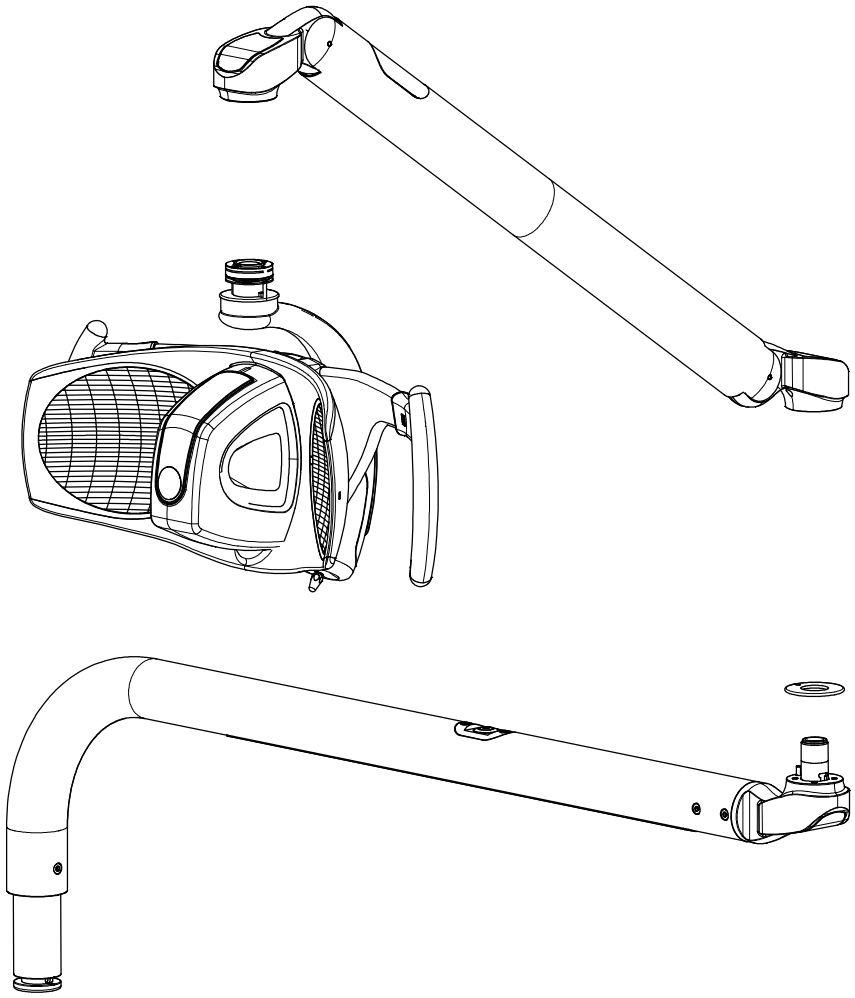

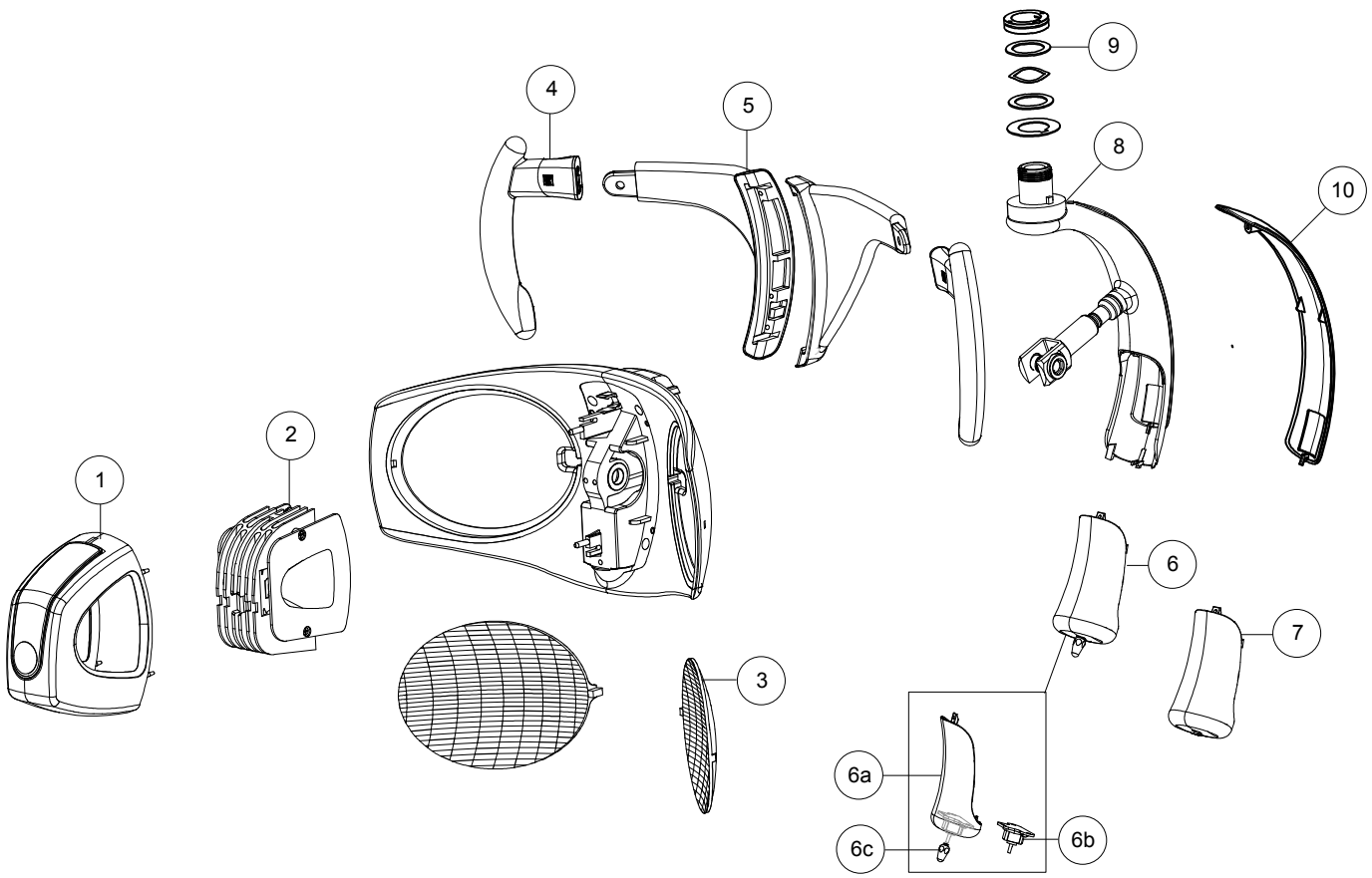

Pos	Artikel	Beschreibung	
1	SP510062B	LED Cover + Aufkleber	
2	SP310435	LED Gruppe	bis SN 17 LD 10112
2	SP510285	LED Gruppe	ab SN 17 LD 10139
3	SP310025006	Reflektor	
4	SP310370006	Griffset weiß (rechts & links)	
5	SP310352006	Griffhalterung weiß (rechts & links)	
6	SP310480006	Schalter komplett weiß	bis SN 17 LD 10112
6	SP510125	Schalter komplett weiß (bluetooth button)	ab SN 17 LD 10139
6a	SP310123006	Schalterplatine mit Schaltergehäuse weiß	bis SN 17 LD 10112
6a	SP510128 RV	Schalterplatine mit Schaltergehäuse weiß (bluetooth button)	ab SN 17 LD 10139
6b	SP310102	Schalterplatine	
6c	SP310108	Schalterverlängerung	
7	SP310485006	Sensorschalter komplett weiß	bis SN 17 LD 10112
7	SP510130	Sensorschalter komplett weiß (bluetooth button)	ab SN 17 LD 10139
8	SP310027006	Lampenbügel weiß	
9	SP310045	Befestigungsset für Lampenkopf	
10	SP310029006	Kunststoffabdeckung weiß	
	SP310104	Signalgeber	

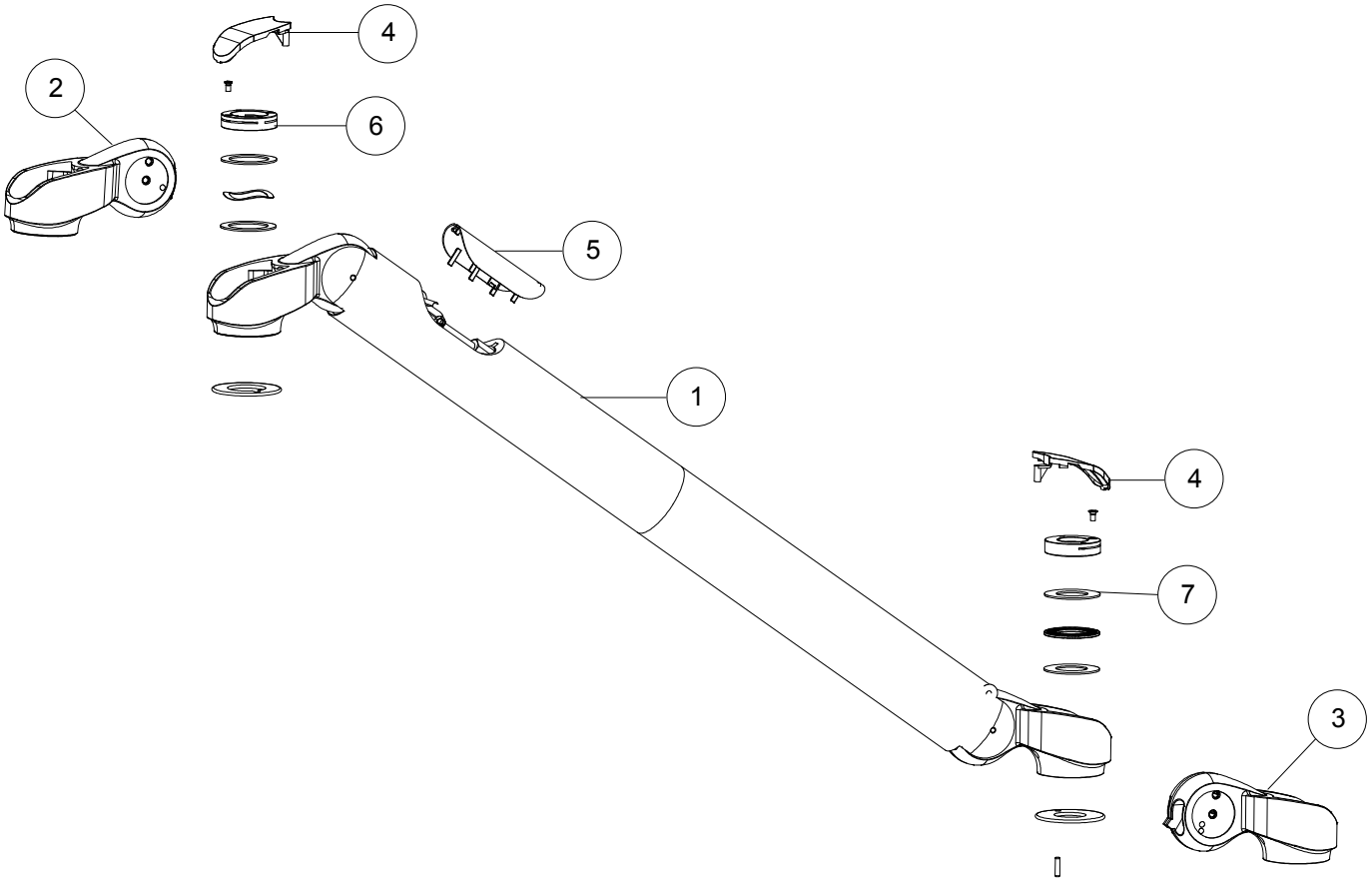

Pos	Artikel	Beschreibung
1	SP510045	Lampenarm vorne L=550
1	SP510050	Lampenarm vorne L=855
2	SP310171	Gelenk
3	SP310172	Gelenk
4	SP310194	Kunststoffabdeckung Set
5	SP310050006	Abdeckung Lampenarm vorne weiß
6	SP310045	Befestigungsset für Lampenkopf
7	SP310044	Befestigungsset für Lampenarm
	SP510428	Stromkabel Lampenarm hinten
	SP510426	Steuerungskabel Lampenarm vorne

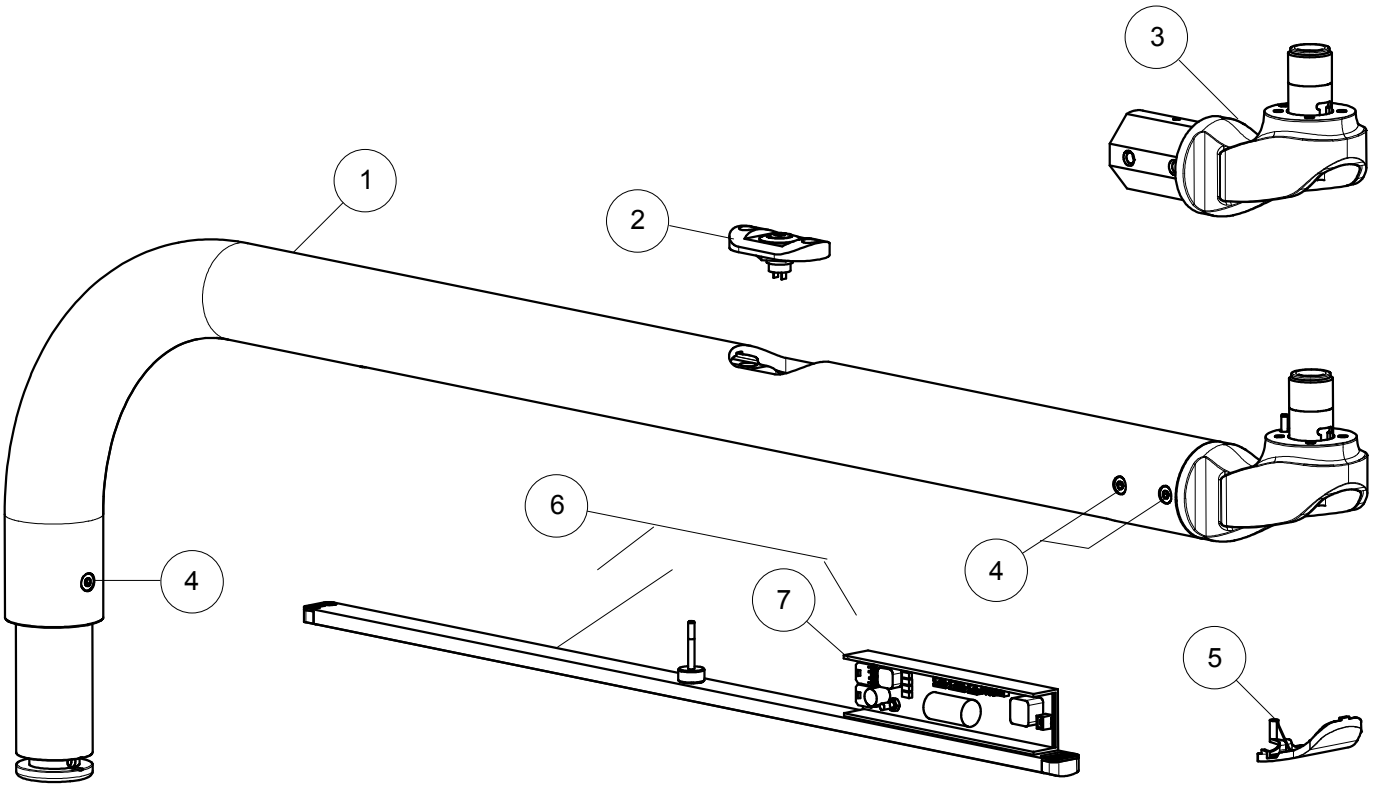

Pos	Artikel	Beschreibung
1	SP510300	Lampenarm hinten Unitversion L=810
1	SP510340	Lampenarm hinten Deckenversion L=810
1	SP510350	Lampenarm hinten Unitverson L=960
1	SP510360	Lampenarm hinten Deckenversion L=960
2	SP510329	Schaltfläche
3	SP310198	Gelenk
4	SP300055	Schraube
5	SP310194	Kunststoffabdeckung Set
6	SP510425	LED Leiste komplett
7	SP510318	Platine für LED Leiste
	SP510323	Stromkabel für Lampenarm vorne
	SP510427	Steuerungskabel Lampenarm hinten